Электрические характеристики для всех условий эксплуатации

Частотный диапазон полосы пропускания, МГц	Частота среза, МГц	Неравномерность АЧХ полосе пропускания, не более, дБ	Вносимое ослабление в полосе пропускания, не более, дБ	Частотный диапазон полосы заграждения, МГц	Вносимое ослабление в полосе заграждения, не менее, дБ	КСВН входа/выхода в полосе пропускания, не более
от 10 до 130*	130	0,7	1,0	от 145 до 1000	40	1,5

*Попадание основной гармоники сигнала за пределы диапазона рабочих частот изделия не допускается.

Максимальная входная мощность – 40,0 Вт

Волновое сопротивление входа/выхода – 50 Ом

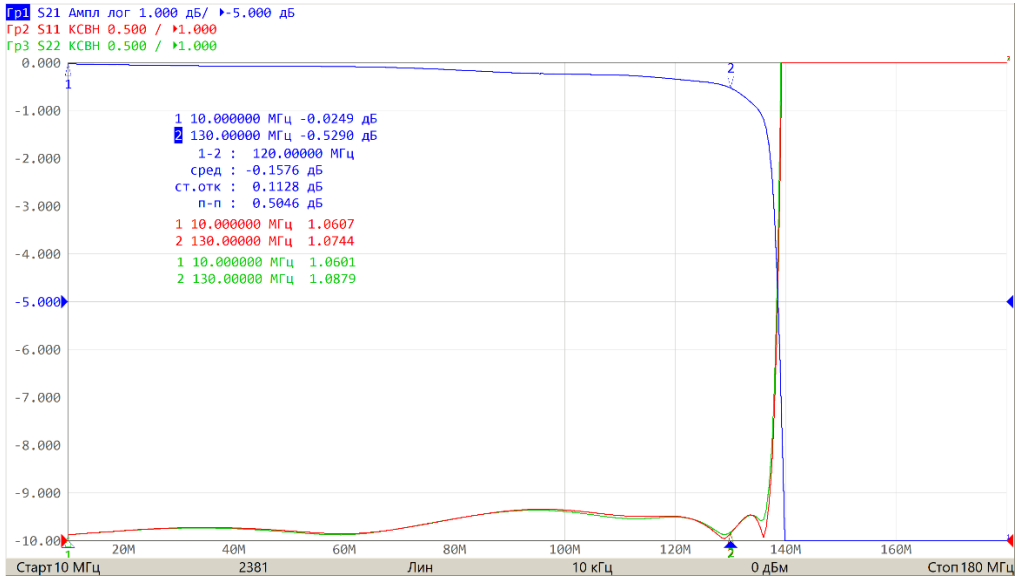

АЧХ и КСВН входа/выхода изделия в узком диапазоне

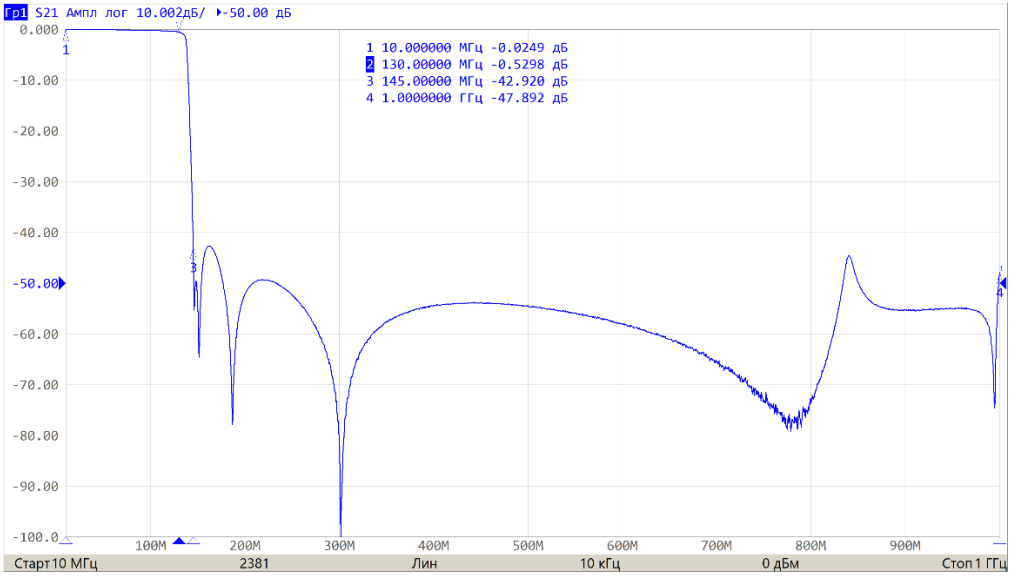

АЧХ изделия в широком диапазоне

Модель внешних воздействующих факторов

Механические факторы			
Синусоидальная вибрация		Механический удар одиночного действия	
диапазон частот, Гц	амплитуда ускорения, g	пиковое ударное ускорение, g	длительность действия ударного ускорения, мс
20 – 2000	1 – 3	5	1 – 3

Климатические факторы				
Пониженная температура среды		Повышенная температура среды		Циклическое изменение температуры среды
рабочая, °С	предельная, °С	рабочая, °С	предельная, °С	диапазон температур, °С
минус 55	минус 60	плюс 70	плюс 70	от минус 60 до плюс 70

Общий вид, габаритные, установочные и присоединительные размеры

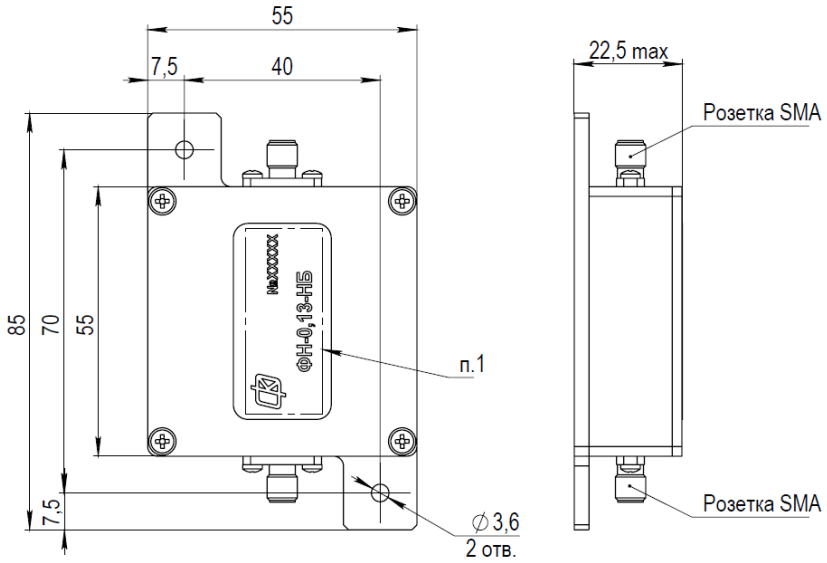

1 Товарный знак, номер партии, наименование фильтра. Номер партии определяется при изготовлении и состоит из пяти цифр.

Порядок монтажа

Монтаж изделия в аппаратуру осуществляется вручную

При монтаже изделия вручную соблюдать требования ГОСТ Р МЭК 61191-1-2017 и ГОСТ Р МЭК 61192-1-2010.

Рекомендуемый порядок монтажа:

— установить изделие на поверхность, к которой осуществляется монтаж;

— присоединить[1] ко входу/выходу изделия ответные разъемы (SMA-вилка), не допуская заломов, перегибов и перекручивания кабеля.

ЗАПРЕЩАЕТСЯ:

— ультразвуковая отмывка изделия;

— попадание на изделие жидкостей, флюсов, лакокрасочных материалов;

— оказывать физическое воздействие на крышку изделия и крепежные элементы, расположенные на ней.

П р и м е ч а н и е – Допустимый крутящий момент затяжки СВЧ разъемов не более 0,37 Н·м.